Zäune für die Ewigkeit!

BECKERS
Betonzaun & Garten GmbH

Aufbauzeichnung Betonzaunsystem
„Fels“

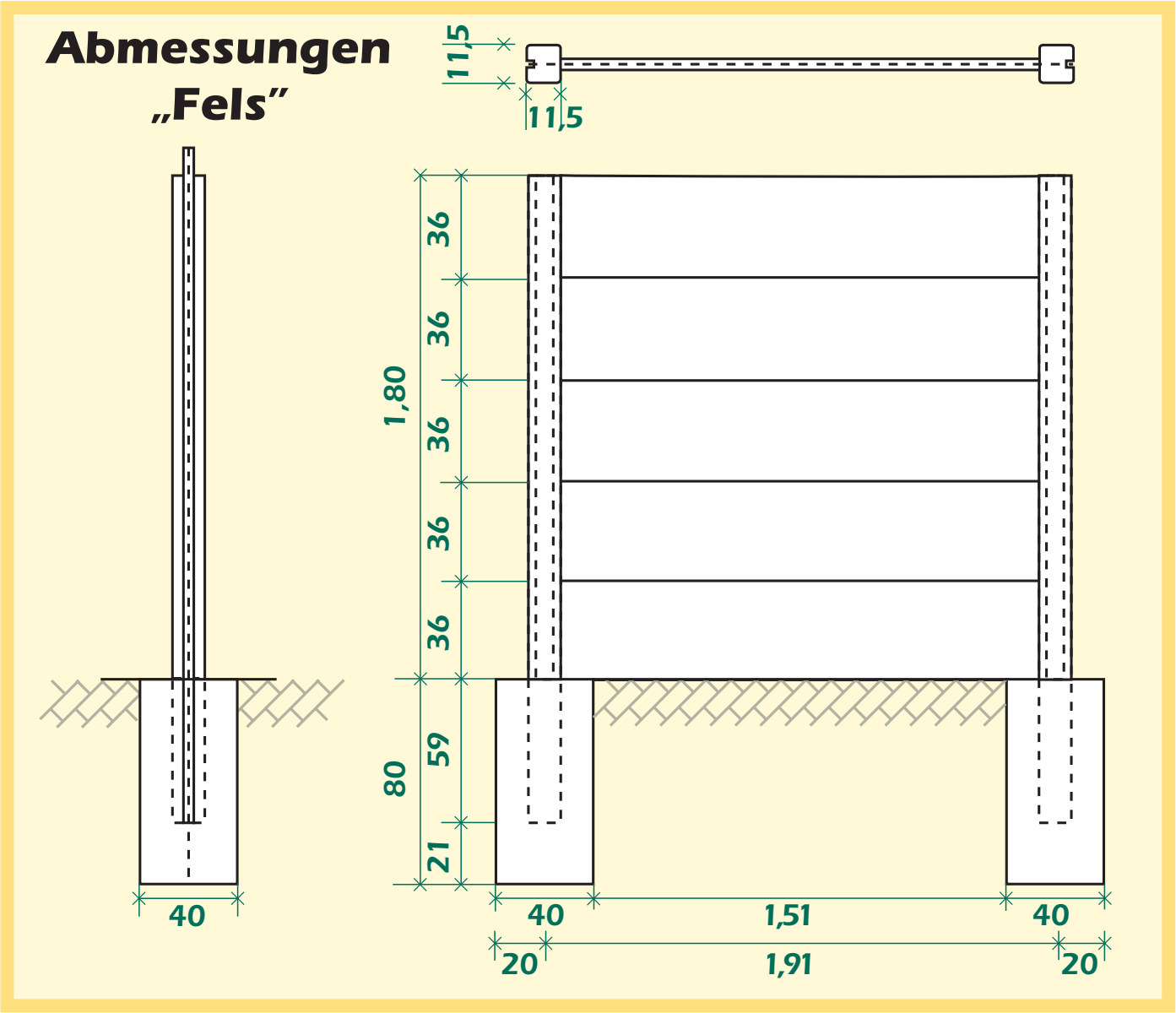

Die Gesamtaufbauhöhe ist möglich bis 2,16 m ab Oberkante Fundament.
Gesamtgewichtbeispiel: ca. 351 kg des Betonzaunmaterials.